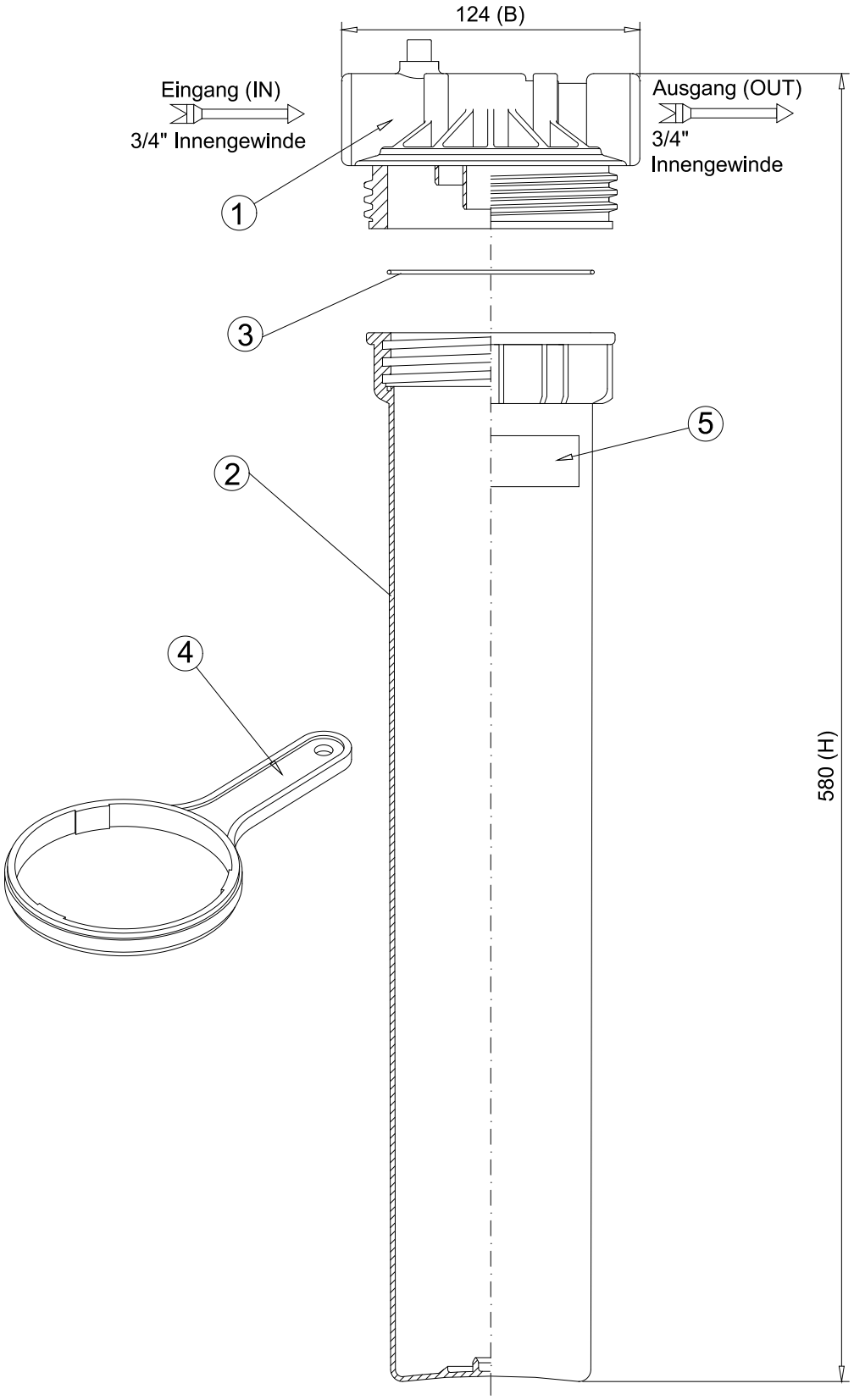

- T (120) ergibt sich aus dem größten Durchmesser des Deckels (1)
- B,T,H ergeben sich bei kpl. zusammengebautem Gerät
- alle Gewindeverbindungen ohne eingezeichnete Dichtung werden mit Gewindedichtpaste mittelfest eingedichtet

VARIO HP20 EK Grundmodul; SZ11 (EBZ Internet)	120VHP20-EKGM-SZ11-080515 CARBONIT