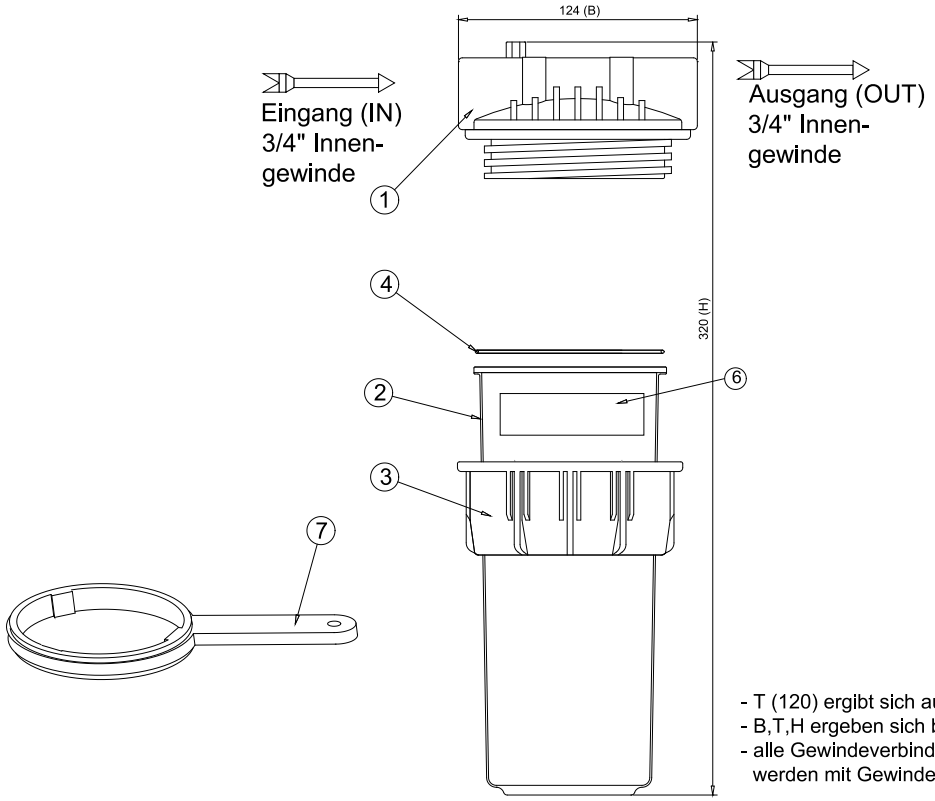

- T (120) ergibt sich aus dem größten Durchmesser des Deckels (1)
- B,T,H ergeben sich bei kpl. zusammengebautem Gerät
- alle Gewindeverbindungen ohne eingezeichnete Dichtung werden mit Gewindedichtpaste mittelfest eingedichtet

VARIO HP EK Grundmodul ; SZ11 (EBZ Internet)	120VHP-EKGM- SZ11-080515 CARBONIT